Ra 6.3

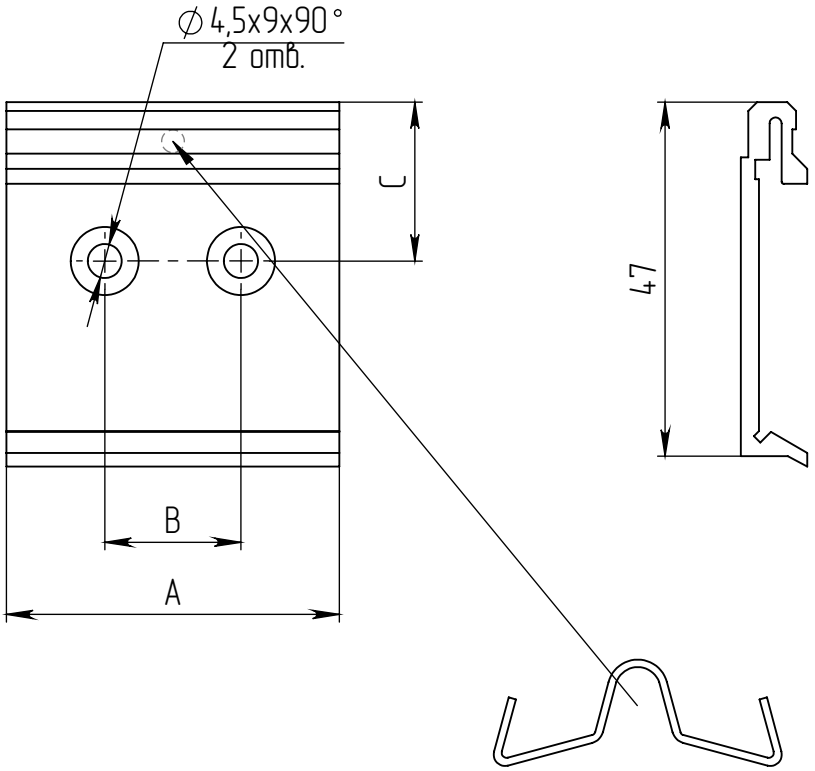

	A, мм	B, мм	C, мм	Масса, кг
DB-01	44	18	21	0,018
DB-04	70	55	23,75	0,029
DB-05	100	65	23,75	0,042

1. H14, h14, ±IT14/2
2. *Размеры для справок.

Изм	Лист	№ докум.	Подп.	Дата
Разраб.				
Пров.				
Т. контр.				
Н. контр.				
Утв.				

Профиль DB

Чертеж детали

Лит.	Масса	Масштаб
	-	1:1
Лист 1	Листов 1	

АВМ-677 ГОСТ 22233-2018

Перв. примен.

Справ. №

Подп. и дата

Инв. № дубл.

Взам. инв. №

Подп. и дата

Инв. № подл.

PDM: чертеж Редакция: [], Файл: профиль DB / модель Редакция: [], Файл: профиль DB

A

1 Копировал Формат A4